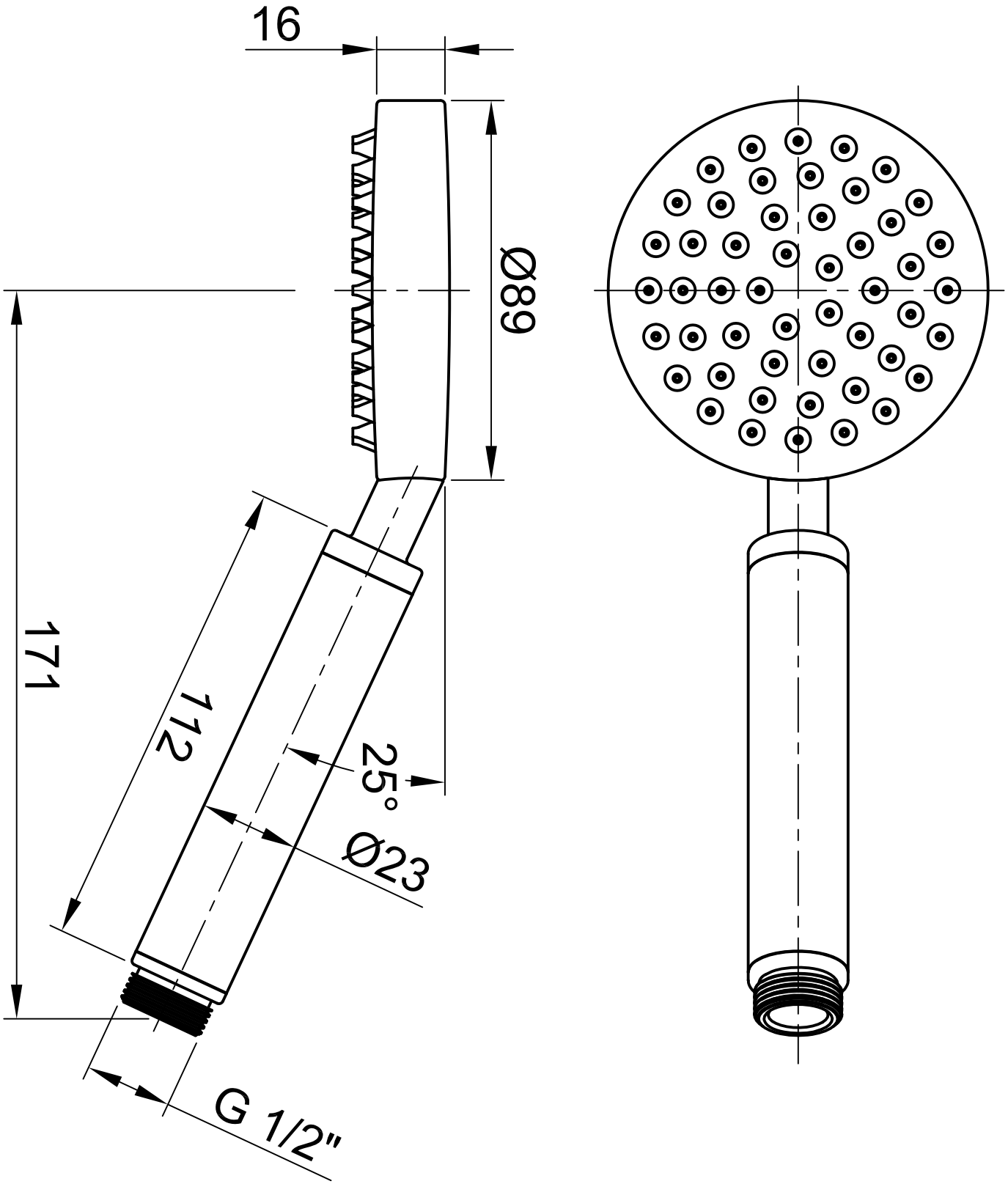
16
Ø89
171
112
25°
Ø23
G 1/2"