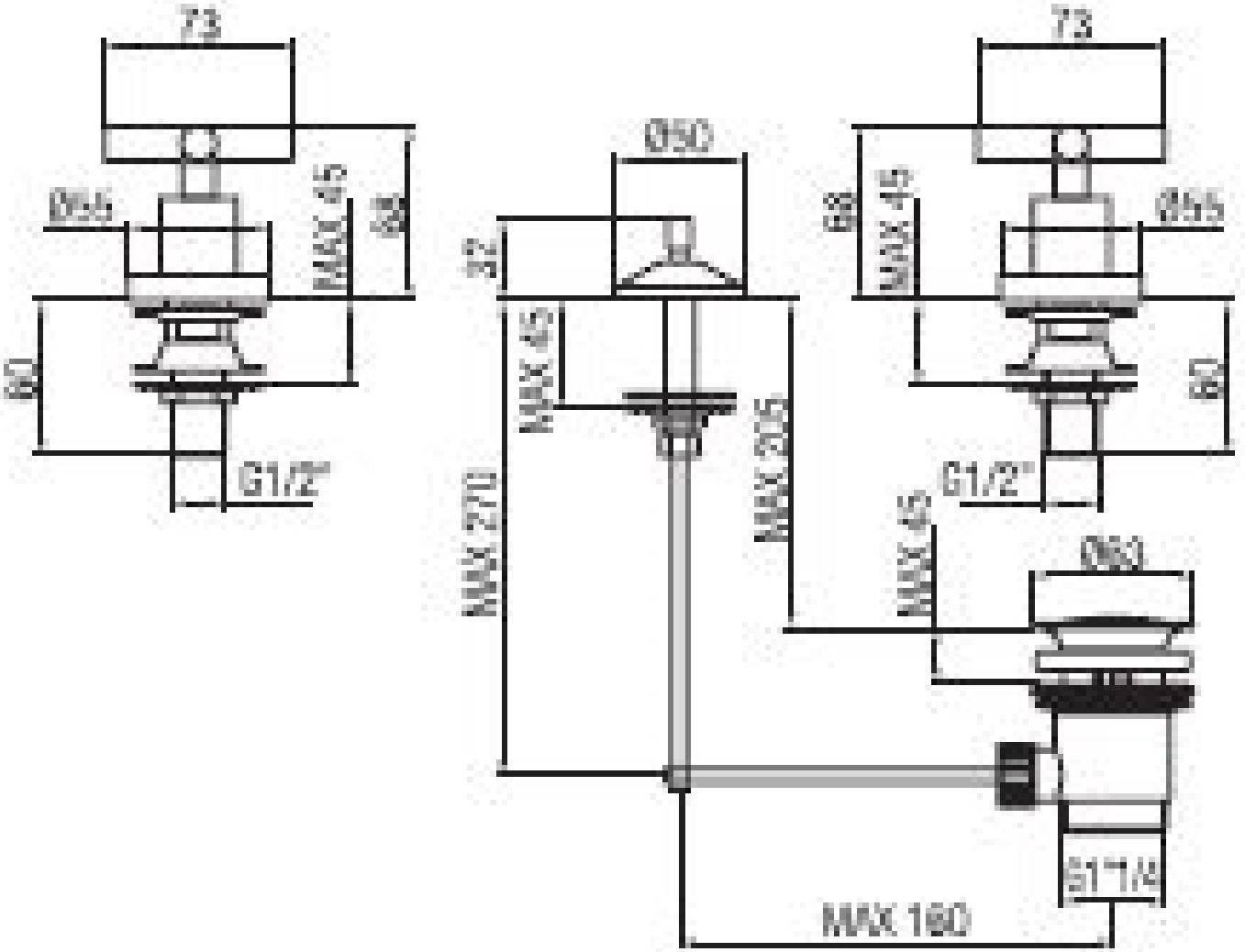
73
Ø55
MAX 45
68
60
G1/2"
Ø50
32
MAX 45
MAX 270
MAX 205
MAX 45
Ø63
G17/4
MAX 160
73
68
MAX 45
Ø55
60
G1/2"