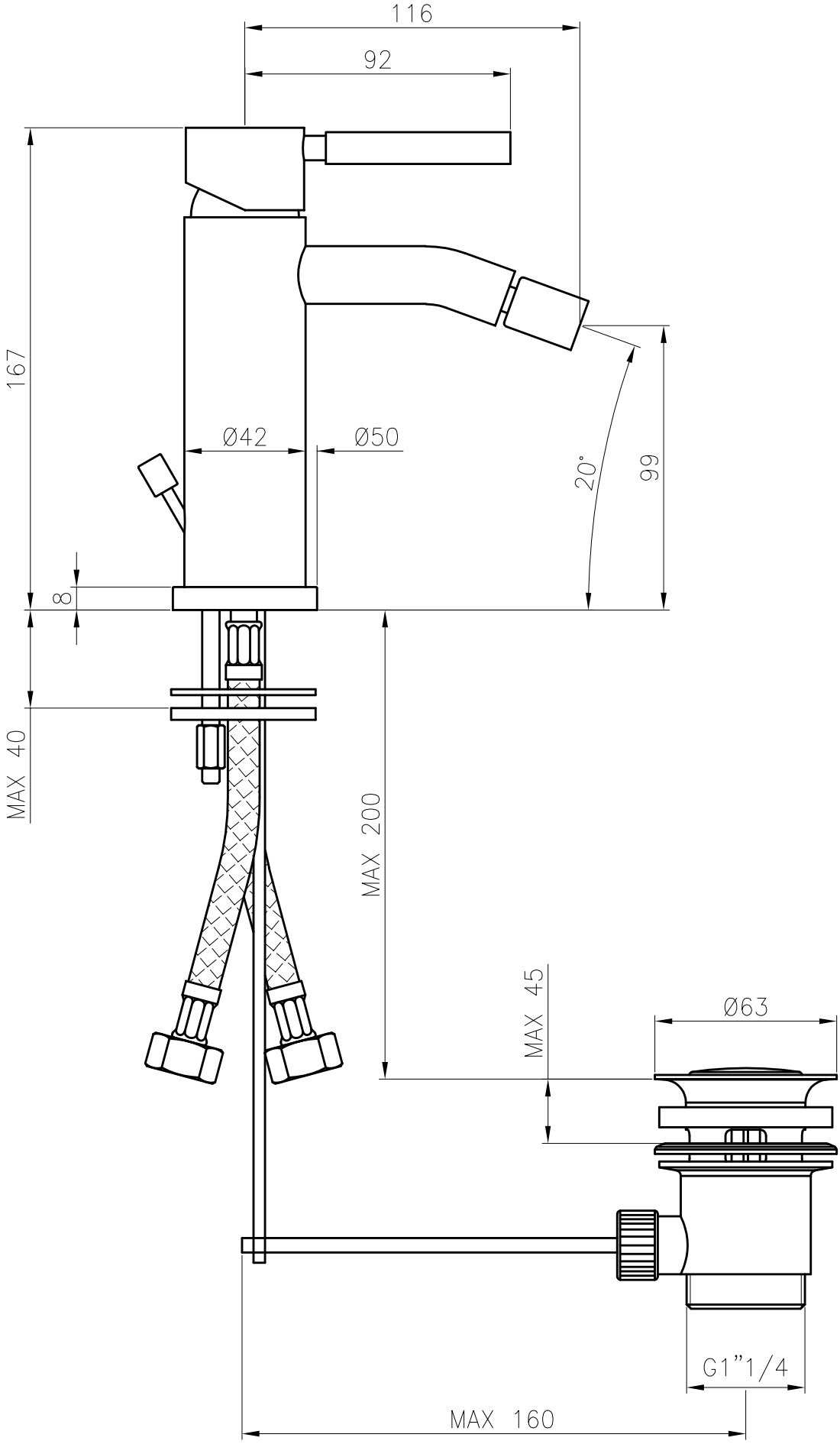
116
92
167
Ø42
Ø50
20°
99
8
MAX 40
MAX 200
MAX 45
Ø63
G1"1/4
MAX 160