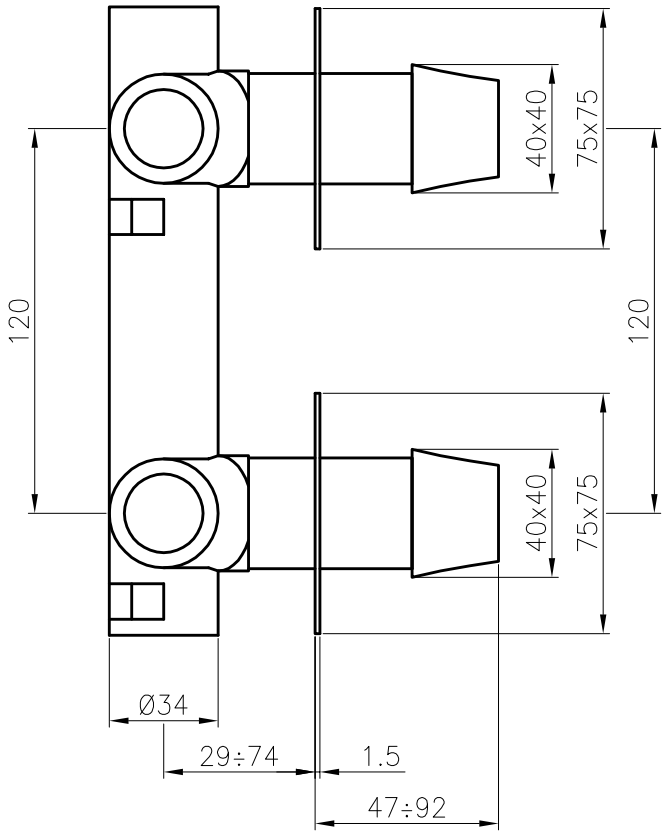
120
40x40
75x75
120
40x40
75x75
Ø34
29÷74
1.5
47÷92

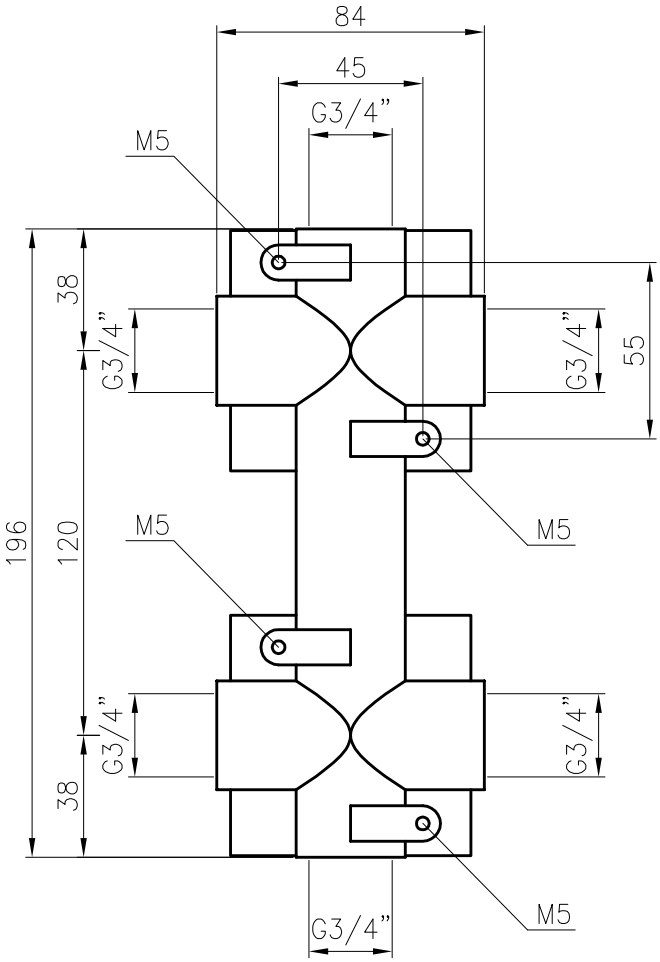
84
45
G3/4”
M5
38
G3/4”
G3/4”
55
196
120
M5
M5
G3/4”
G3/4”
38
M5
G3/4”

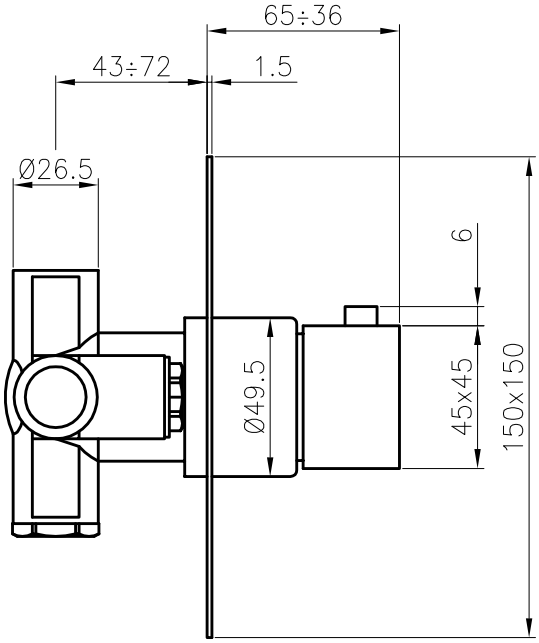
65÷36
43÷72
1.5
Ø26.5
6
Ø49.5
45x45
150x150

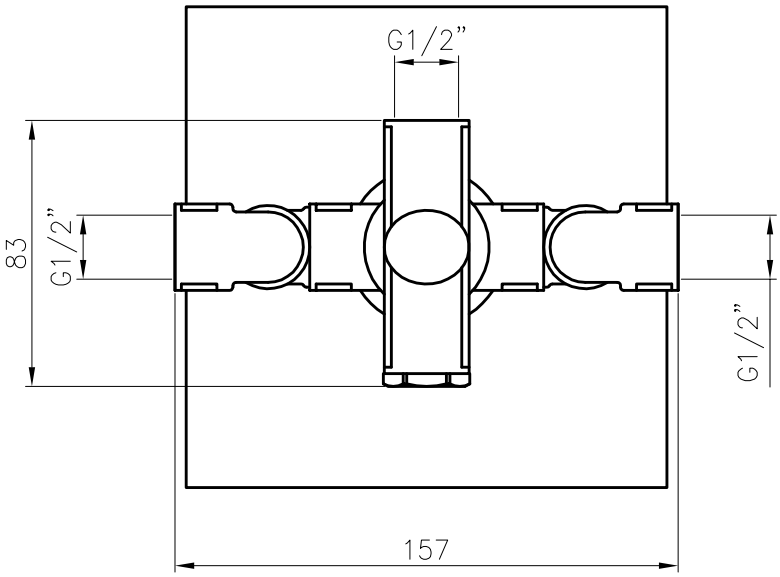
G1/2”
83
G1/2”
G1/2”
157