COLLEZIONE

tango

IMMAGINE PRODOTTO

DISEGNO TECNICO

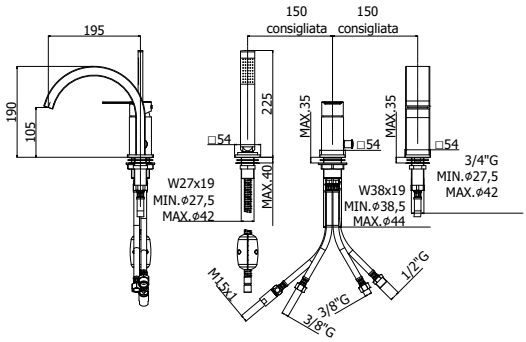

DESCRIZIONE

Miscelatore bordo vasca con deviatore completo di:
- set 5 flex inox per miscelatore
- doccia e flessibile con piombo

ART.

TA 041 . .
senza bocca erogazione (2 fori)

TA 040 . .
con bocca a cascata (3 fori)

FINITURE

TA
CR - cromo
ST - finitura steel looking