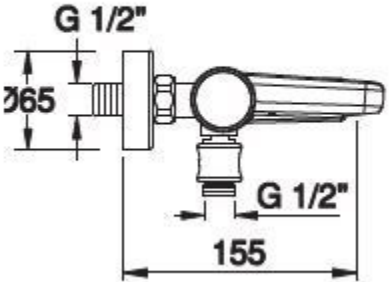
G 1/2"
Ø65
G 1/2"
155

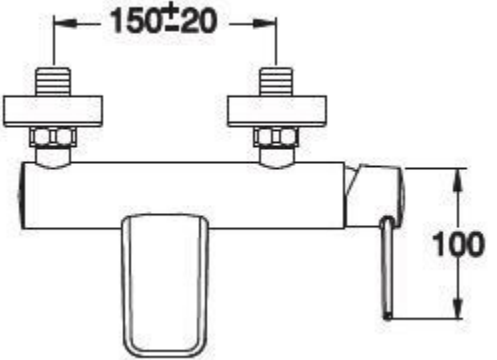
150±20
100