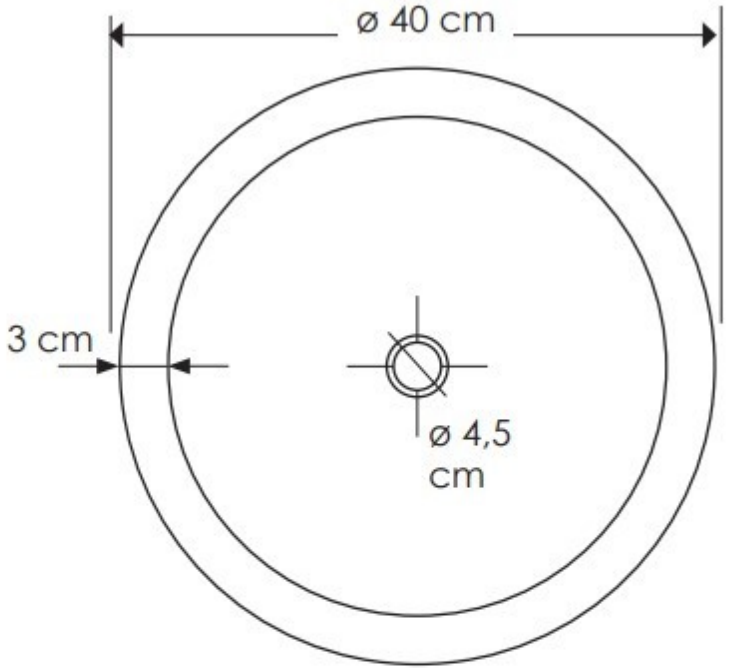
ø 40 cm
3 cm
ø 4,5
cm

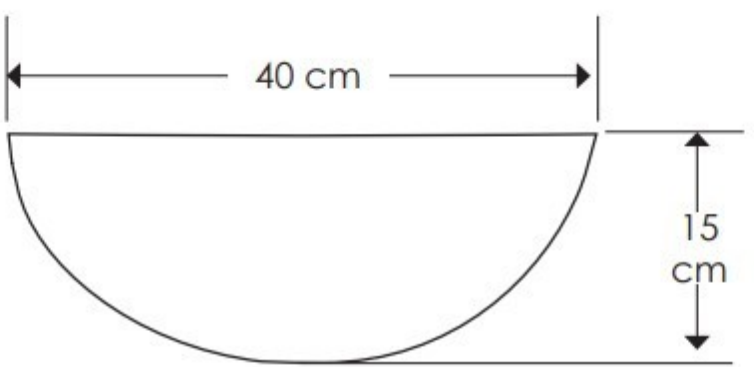
40 cm
15
cm