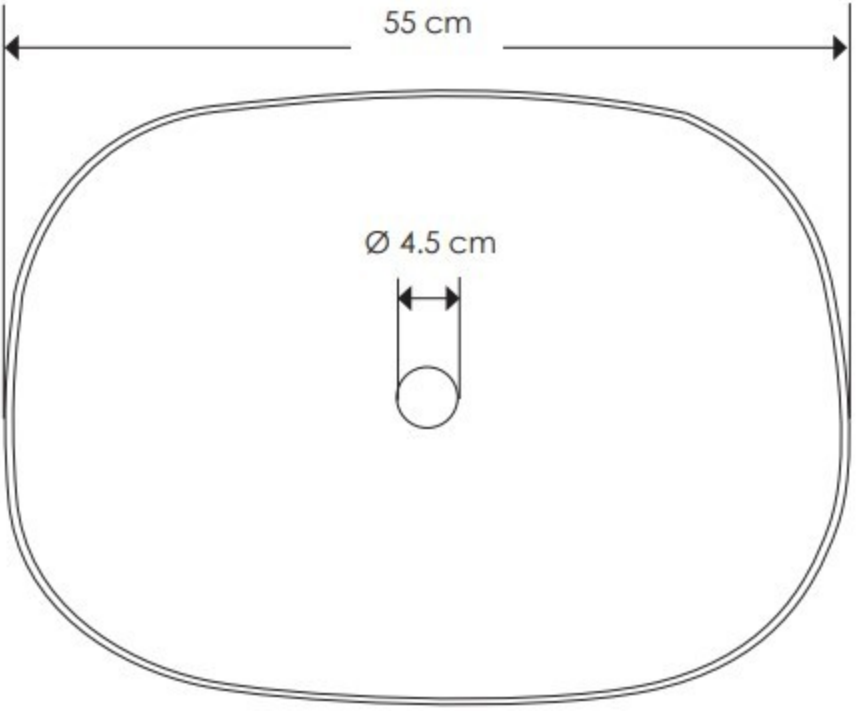
55 cm
Ø 4.5 cm

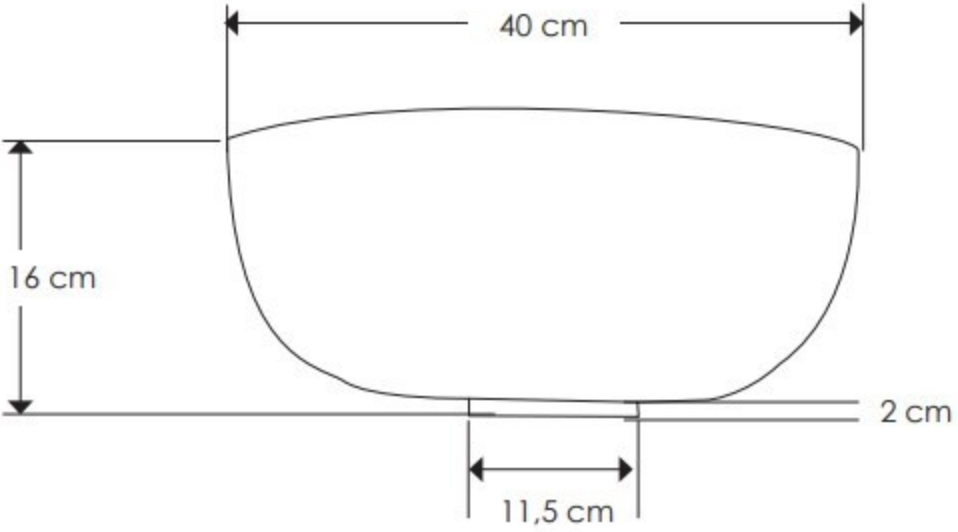
40 cm
16 cm
2 cm
11,5 cm