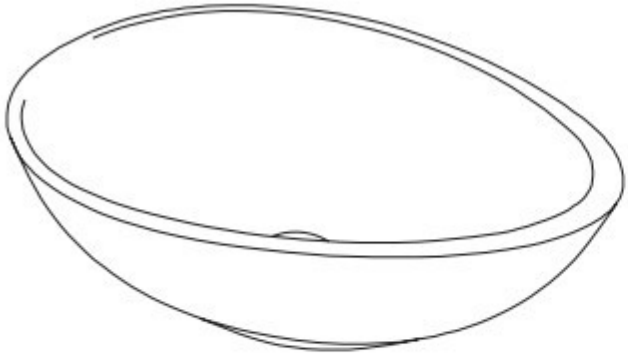

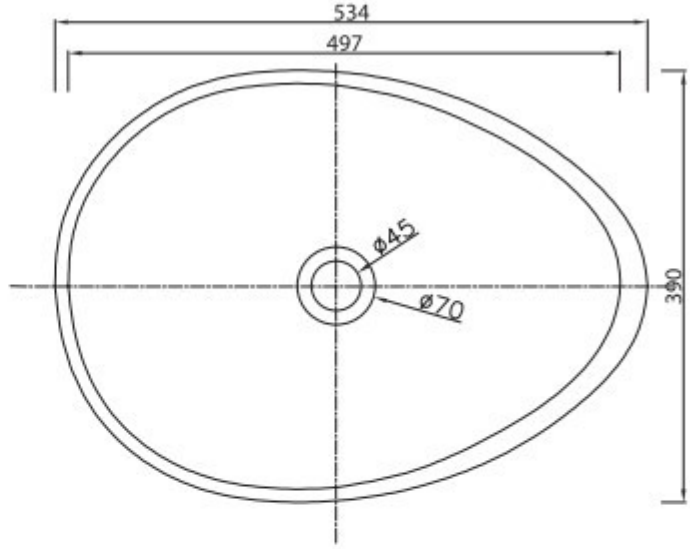
534
497
ø45
ø70
390

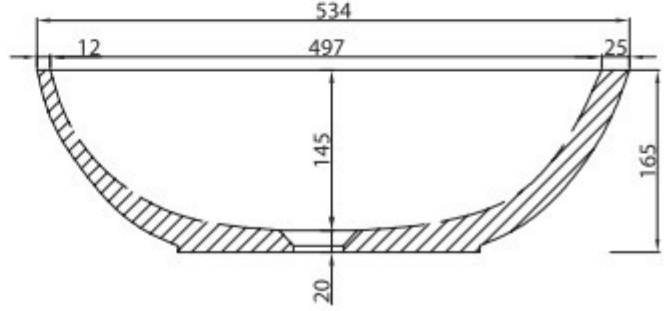
534
12
497
25
145
165
20