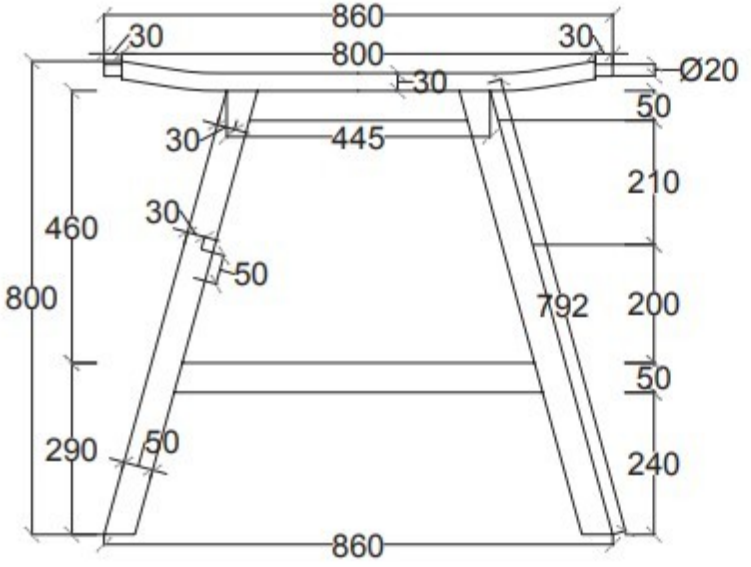
860
30
30
800
30
Ø20
50
30
445
210
460
30
50
800
792
200
50
290
50
240
860

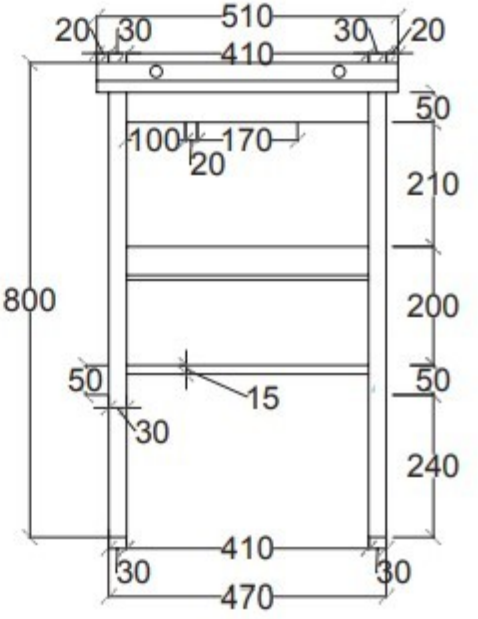
510
20
30
30
20
410
50
100
170
20
210
800
200
50
15
50
30
240
410
30
30
470

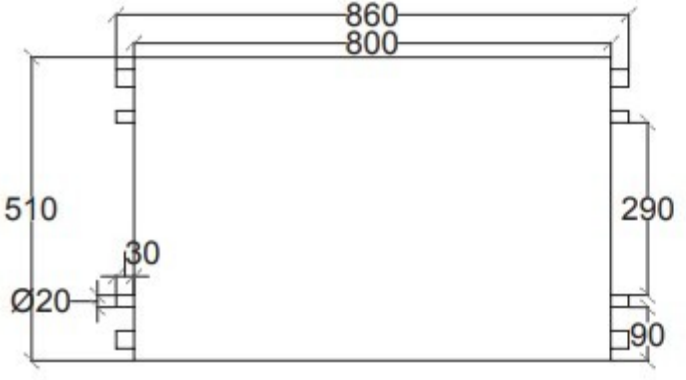
860
800
510
290
30
Ø20
90